URREA®
Tecnología para vivir el agua

FICHA TÉCNICA
NORMATIVIDAD

RESIDENCIAL

REV.1

CÓDIGO:	IMAGEN	DIBUJO TÉCNICO
9465CA		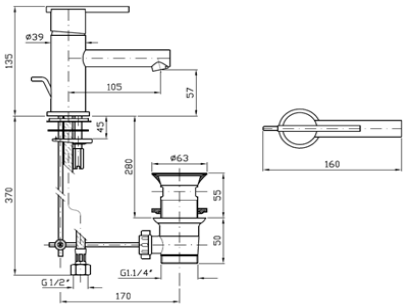
LÍNEA:		
URREA		
FAMILIA:		
MONOMANDOS		
DESCRIPCIÓN:		
MONOMANDO PARA LAVABO CON DESAGÜE AUTOMATICO		

NORMAS	CERTIFICACIÓN
NMX-C-415-ONNCCE-1999 "INDUSTRIA DE LA CONSTRUCCION - VALVULAS PARA AGUA DE USO DOMESTICO - ESPECIFICACIONES Y METODOS DE PRUEBAS"	NO

MATERIALES DE FABRICACIÓN

Parte	Material	Parte	Material
CUERPO	LATON	CHAPETON	LATON
PALANCA	LATON	AUTOMATICO	LATON / PLASTICO
NARIZ	LATON	KIT DE INSTALACION	VARIOS

CARACTERÍSTICAS TÉCNICAS

DIMENSIONES:	
ALTURA MONOMANDO	**135 MM**
DISTANCIA DE LA BASE A LA SALIDA	**57 MM**
DISTANCIA DE CUERPO A SALIDA	**105 MM**
DIAMETRO PALANCA	**39 MM**
LONGITUD MANGUERAS	**350 MM**
PESO DEL PRODUCTO (KGS)	**1,648**

COLOCACIÓN:

COLOQUE EL MONOMANDO EN EL MUEBLE, SUJETAR AL MUEBLE POR MEDIO DE LAS TUERCAS DE INSTALACION APRETANDO FIRMEMENTE CON LA AYUDA DE UNA HERRAMIENTA ADECUADA, ROSCAR LA MANGUERA FLEXIBLE DE LA LINEA DE AGUA CALIENTE A LA ENTRADA IZQUIERDA Y LA LINEA DE AGUA FRIA A LA ENTRADA DERECHA DE LA MEZCLADORA. FIJAR LOS CUBRE TALADROS ROSCANDO SU TUERCA.

PRESION MINIMA REQUERIDA:

FUNCIONAMIENTO DE 0,8 KG/CM2

TIPO DE CARTUCHO

CARTUCHO CERÁMICO FUNCIONAMIENTO SUAVE Y UNIFORME

GASTO

BAJA PRESIÓN

ACABADOS:

CODIGO	TERMINADO
9465CA	CROMO
9465CA.9	ACERO INOXIDABLE

RECOMENDACIONES:

ANTES DE CONECTAR LA ALIMENTACION DEL AGUA ASEGURESE DE PURGAR LAS LINEAS PARA EVITAR FILTRACIONES DE IMPUREZAS QUE PUEDAN DAÑAR EL FUNCIONAMIENTO. DAR LIMPIEZA PERIODICA AL AREADOR ELIMINANDO TODAS LAS PARTICULAS ATRAPADAS, NUNCA UTILIZAR SILICON PARA LA INSTALACION DEL PRODUCTO. UTILIZAR LLAVES ANGULARES MARCA URREA PARA SU INSTALACION

MANTENIMIENTO:

PARA LA LIMPIEZA USAR SIEMPRE UNA TELA SUAVE HUMEDA Y LUEGO SECAR. NUNCA UTILIZAR ARTICULOS CORTANTES, FIBRAS, LIJAS, DETERGENTES, SOLVENTES NI POLVOS ABRASIVOS, NO DEJAR EL PRODUCTO SIN LIMPIAR POR PERIODOS LARGOS DE TIEMPO.

GARANTÍA:

"GARANTIA" CONTRA CUALQUIER DEFECTO DE FABRICACION Y EN CASO DE PRESENTAR ALGUN PROBLEMA DE ESTA NATURALEZA EL PRODUCTO SERA REEMPLAZADO SIN COSTO AL COMPRADOR.

10 AÑOS DE GARANTIA EN ACABADO CROMO, Y 2 AÑOS EN OTRO ACABADO.

GASTO

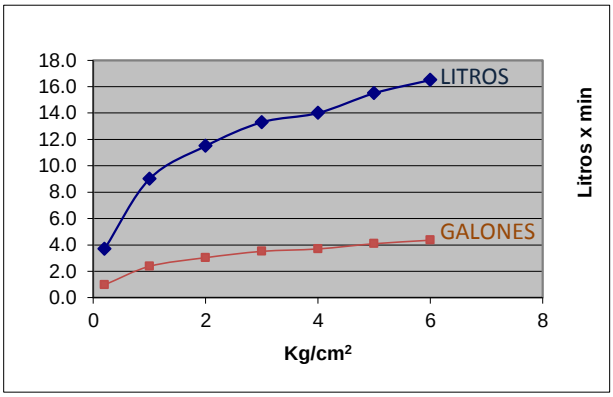

Presión	Gasto L	Gasto Gal
0.2	3.7	0.98
1.0	9.0	2.38
2.0	11.5	3.04
3.0	13.3	3.51
4.0	14.0	3.70
5.0	15.5	4.09
6.0	16.5	4.36